昆山卡尼尔工业设备有限公司

热线：4008-821-931

电话：0512-87886603

传真：0512-57997966

网址：www.pump-nanfang.com

140603

数据仅供参考：如有修改，恕不通知。

CNP南方泵业

XBD-DL(50Hz)

50Hz

立式多级消防泵组

南方泵业股份有限公司

NANFANG PUMP INDUSTRY CO .,LTD.

南方泵业股份有限公司（以下简称南方泵业）创建于1991年，2010年12月9日在深圳交易所发行上市，股票简称：“南方泵业”，股票代码：“300145”。

南方泵业系全国最早研发并规模化生产不锈钢冲压焊接离心泵企业，是目前国内不锈钢冲压焊接离心泵领域产销量最大的专业生产厂家，并在湖南设立了大泵的生产基地。产品的系列范围、销售总量、产品质量均排在国内同行业首位。也是行业内率先研制、生产、销售管网叠压成套设备的企业。公司建立了完善的营销服务网络，在不断满足国内市场需求的同时积极出口海外市场，产品广泛应用于增压、工业、生活供水、空调水循环、供暖、消防系统、地下水抽取、污水废水处理、化工行业和海水淡化等诸多领域。

主导产品有：CDL、CDLF系列不锈钢轻型立式多级离心泵；CHL、CHLF、CHLFT系列不锈钢轻型卧式多级离心泵；DRL恒压变频供水设备，NFWG无负压变频供水设备。CHLF系列轻型卧式多级离心泵，CHLK系列空调专用泵，WQ系列污水污物潜水电泵，SJ系列不锈钢多级深井潜水电泵，QY系列自吸式气液混合泵，CDLK系列浸入式多级离心泵，TD系列管道循环泵，MS系列轻型不锈钢卧式单级离心泵，NISO,NIS,NISF系列端吸离心泵、ZS系列不锈钢卧式单级离心泵，SWB系列不锈钢卧式单级离心泵，SP系列无堵塞自吸式排污泵，VMHP系列海水淡化高压泵，NSC单级双吸中开式离心泵，NDS卧式中开多级离心泵，VTP立式长轴透平泵等系列产品，性能指标均处于国内领先水平。

如今南方泵业已步入高速发展的轨道，在“打造中国泵业强企和世界泵业知名品牌”的康庄大路上迈出了跨越性的一步。并为更好的满足客户需要和业务拓展需求，在全国建立了广泛的销售与服务网络，在全国各大中城市均设有直属办事处及服务中心，旨为客户提供最为及时、满意的服务；同时，公司产品已成功进军国际市场，同欧美、东南亚等60多个国家和地区的客户均建立了良好的业务往来关系。

以此为契机，南方泵业秉承“诚信共赢 超越自我”，“竞有道 创无限”的企业理念，充分满足客户和市场需求，为实现“绿色水动力专家”而不懈努力！

中国节能认证　国家火炬计划重点高新技术企业　中国国家强制性产品认证证书　CE认证

中国船级社认证　新华节水认证　矿用产品安全标志证书　安全生产标准化证书

中国质量认证　环境管理体系认证　职业健康安全管理体系认证　质量管理体系认证

测量管理体系认证　标准化良好行为证书　国际标准认证　中国环境标志（Ⅱ型）产品认证证书

总体数据

概　　述 ---- 3
应用范围 ---- 3
工作条件 ---- 3
泵　　组 ---- 3
泵组型号含义 ---- 3
泵组材料 结构 ---- 4

技术数据

XBD(3.3～16.8)/25G-DL ---- 5
XBD(3.4～17.5)/30G-DL ---- 7
XBD(3.3～16.6)/35G-DL ---- 9
安装图 ---- 11

概述

XBD-DL系列消防泵组，是我公司根据市场需求而开发的新产品，产品性能和技术条件符合国家GB 6245-2006《消防泵》标准要求。

产品具有结构合理，密封部件采用集装式机械密封，使用可靠，维修方便。泵运行可靠平稳、噪声低、结构紧凑、占地面积小、外形美观、安装方便、维护周期和使用寿命长等优点。

应用范围

该泵主要适用于工业及民用高层建筑固定消防系统（灭火系统、自动喷淋灭火系统、水喷雾灭火系统和消防稳压系统等）的给水。也适用于市政、工矿、锅炉给水及凝液系统、水处理系统、过滤系统和清洗行业等。

工作条件

可输送非易燃易爆并不含固体颗粒或纤维的液体。

液体温度：-15℃至+70℃

环境温度：最高+40℃

海拔：最高1000m

流量范围：15l/s～42 l/s

压力范围：0.28MPa～1.88MPa

最大允许进口压力：0.4MPa

泵组

XBD-DL消防泵组为安装标准电机的立式多级离心泵，电机轴与泵轴用联轴器直接联接，拉杆螺栓将耐压筒、过流部件固定在泵头与进出水段之间，泵进出水口位于泵的底部，在同一水平直线上。

配套电机：型式：全封闭，风冷式二极标准电机。

防护等级：IP54

绝缘等级：F

标准电压：50Hz 3×380V～415V

频率：50Hz

泵组型号含义

品型号由泵特征代号、原动机特征代号、主参数、用途特征代号及企业自定义五部分组成。其形式如下：

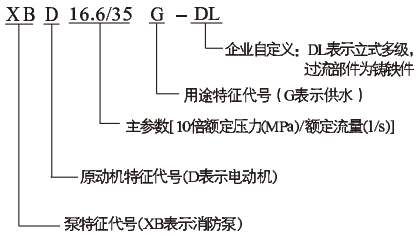

泵组材料、结构

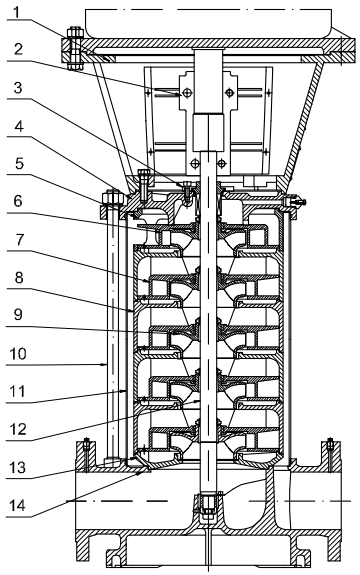

序号	名称	材料	
1	支架	球铁	QT500-7
2	联轴器	碳钢	ZG270～500
3	机械密封	石墨/ 碳钨	M106K/WC
4	泵头	球铁	QT500-7
5	出水体	球铁	QT500-7
6	未级导叶	铸铁	HT200
7	导叶	铸铁	HT200
8	导叶外壳	铸铁	HT200

序号	名称	材料	
9	叶轮	铸铁	HT200
10	拉杆	碳钢	45
11	耐压筒	不锈钢	0Cr18Ni9
12	泵轴	不锈钢	3Cr13
13	导流体	球铁	QT500-7
14	进出水段	球铁	QT500-7
	橡胶件		NBR

性能曲线

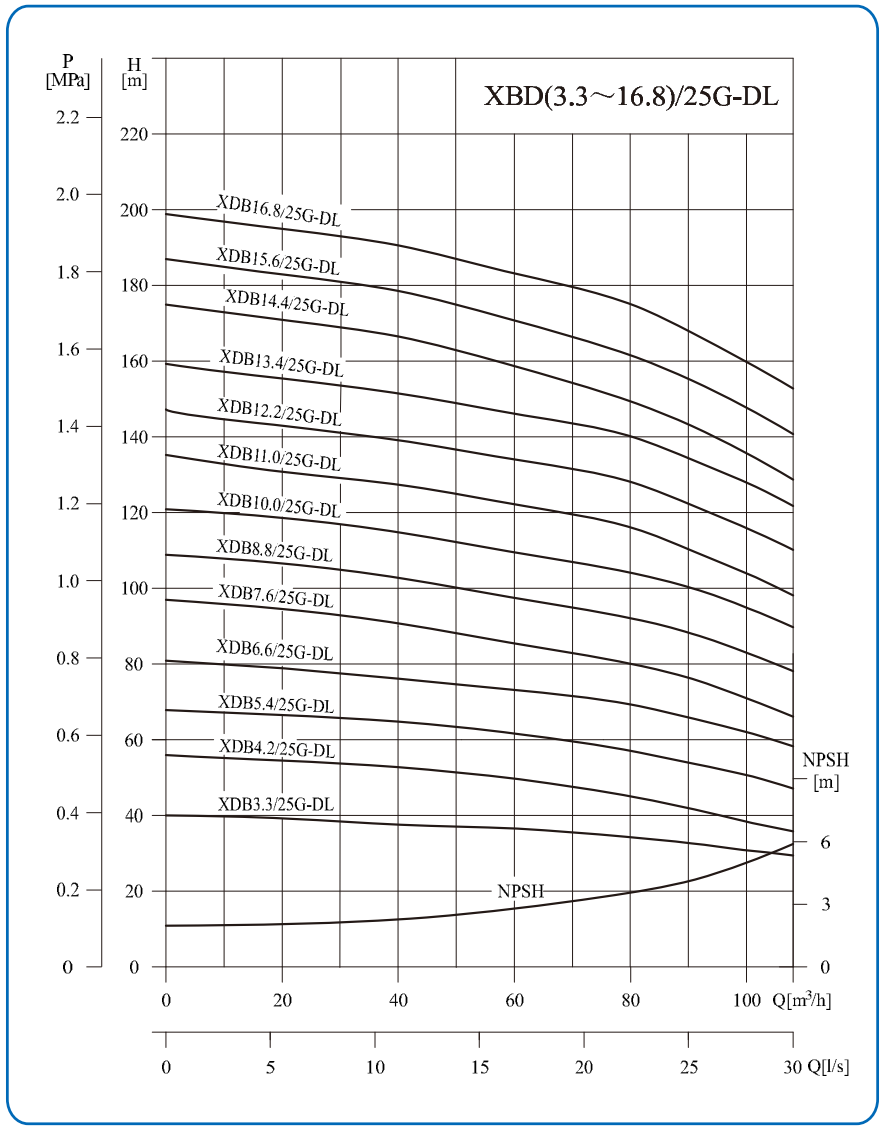

泵性能参数

标准（产品）型号	级数	工作流量Q (l/s)	出口压力 (MPa)	额定转速 (r/min)	配套电机型号	配用功率P (kW)
XBD3.3/25G-DL	1	15.0	0.37	2950	Y2-160M2-2	15
		25.0	0.33			
		30.0	0.28			
XBD4.2/25G-DL	2-2	15.0	0.51	2950	Y2-160L-2	18.5
		25.0	0.42			
		30.0	0.35			
XBD5.4/25G-DL	2-1	15.0	0.63	2950	Y2-180M-2	22
		25.0	0.54			
		30.0	0.47			
XBD6.6/25G-DL	2	15.0	0.74	2950	Y2-200L1-2	30
		25.0	0.66			
		30.0	0.58			
XBD7.6/25G-DL	3-2	15.0	0.87	2950	Y2-200L1-2	30
		25.0	0.76			
		30.0	0.66			
XBD8.8/25G-DL	3-1	15.0	0.99	2950	Y2-200L2-2	37
		25.0	0.88			
		30.0	0.78			
XBD10.0/25G-DL	3	15.0	1.11	2950	Y2-225M-2	45
		25.0	1.00			
		30.0	0.90			
XBD11.0/25G-DL	4-2	15.0	1.24	2950	Y2-225M-2	45
		25.0	1.10			
		30.0	0.98			
XBD12.2/25G-DL	4-1	15.0	1.36	2950	Y2-250M-2	55
		25.0	1.22			
		30.0	1.10			
XBD13.4/25G-DL	4	15.0	1.48	2950	Y2-250M-2	55
		25.0	1.34			
		30.0	1.22			
XBD14.4/25G-DL	5-2	15.0	1.61	2950	Y2-280S-2	75
		25.0	1.44			
		30.0	1.28			
XBD15.6/25G-DL	5-1	15.0	1.73	2950	Y2-280S-2	75
		25.0	1.56			
		30.0	1.41			
XBD16.8/25G-DL	5	15.0	1.85	2950	Y2-280S-2	75
		25.0	1.68			
		30.0	1.53			

表注：级数"2"表示2级泵,2只大叶轮;"2-1"表示2级泵,其中1只小叶轮.

性能曲线

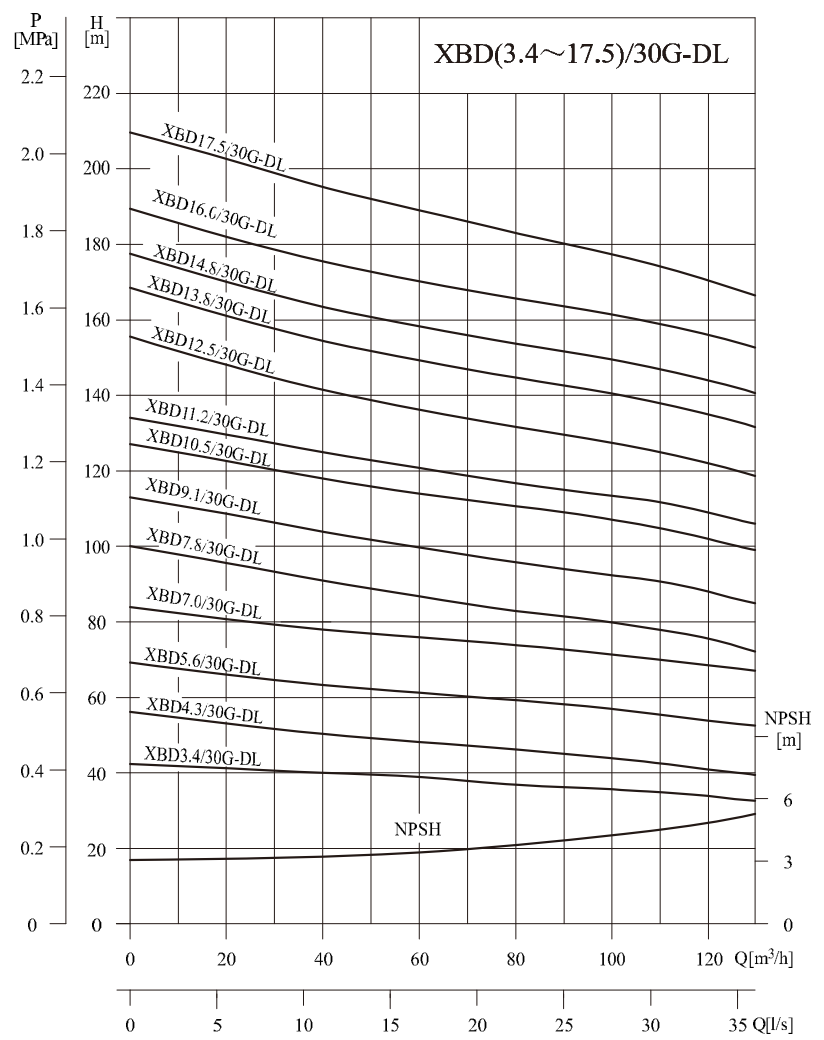

泵性能参数

标准（产品）型号	级数	工作流量Q (l/s)	出口压力 (MPa)	额定转速 (r/min)	配套电机型号	配用功率P (kW)
XBD3.4/30G-DL	1	18	0.38	2950	Y2-180M-2	22
		30	0.34			
		36	0.32			
XBD4.3/30G-DL	2-2	18	0.48	2950	Y2-180M-2	22
		30	0.43			
		36	0.39			
XBD5.6/30G-DL	2-1	18	0.60	2950	Y2-200L1-2	30
		30	0.56			
		36	0.52			
XBD7.0/30G-DL	2	18	0.75	2950	Y2-225M-2	45
		30	0.70			
		36	0.67			
XBD7.8/30G-DL	3-2	18	0.86	2950	Y2-225M-2	45
		30	0.78			
		36	0.72			
XBD9.1/30G-DL	3-1	18	0.99	2950	Y2-250M-2	55
		30	0.91			
		36	0.85			
XBD10.5/30G-DL	3	18	1.13	2950	Y2-250M-2	55
		30	1.05			
		36	0.99			
XBD11.2/30G-DL	4-2	18	1.20	2950	Y2-280S-2	75
		30	1.12			
		36	1.06			
XBD12.5/30G-DL	4-1	18	1.35	2950	Y2-280S-2	75
		30	1.25			
		36	1.19			
XBD13.8/30G-DL	4	18	1.48	2950	Y2-280S-2	75
		30	1.38			
		36	1.32			
XBD14.8/30G-DL	5-2	18	1.57	2950	Y2-280S-2	75
		30	1.48			
		36	1.41			
XBD16.0/30G-DL	5-1	18	1.65	2950	Y2-280M-2	90
		30	1.60			
		36	1.53			
XBD17.5/30G-DL	5	18	1.88	2950	Y2-280M-2	90
		30	1.75			
		36	1.66			

表注：级数"2"表示2级泵,2只大叶轮;"2-1"表示2级泵,其中1只小叶轮.

性能曲线

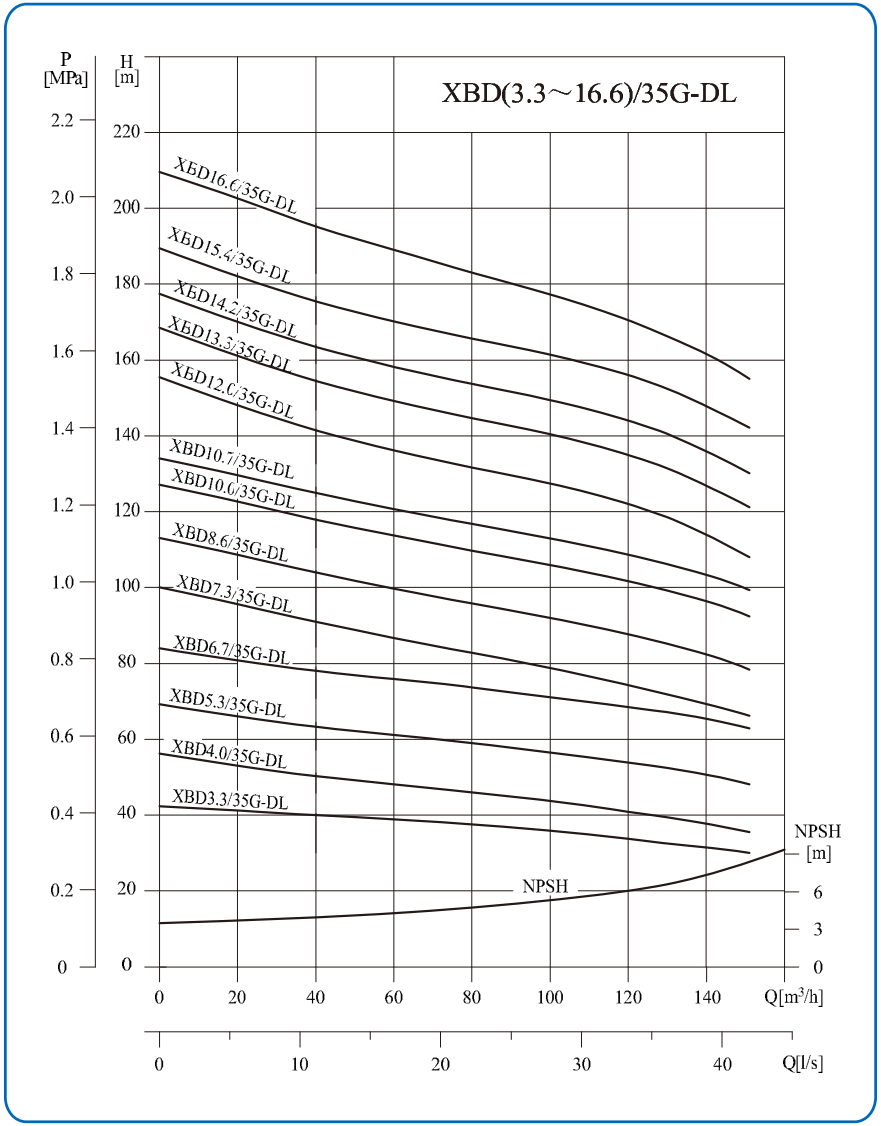

泵性能参数

标准（产品）型号	级数	工作流量Q (l/s)	出口压力 (MPa)	额定转速 (r/min)	配套电机型号	配用功率P (kW)
XBD3.3/35G-DL	1	28	0.37	2950	Y2-180M-2	22
		35	0.33			
		42	0.30			
XBD4.0/35G-DL	2-2	28	0.46	2950	Y2-180M-2	22
		35	0.40			
		42	0.36			
XBD5.3/35G-DL	2-1	28	0.60	2950	Y2-200L1-2	30
		35	0.53			
		42	0.48			
XBD6.7/35G-DL	2	28	0.74	2950	Y2-225M-2	45
		35	0.67			
		42	0.63			
XBD7.3/35G-DL	3-2	28	0.84	2950	Y2-225M-2	45
		35	0.73			
		42	0.66			
XBD8.6/35G-DL	3-1	28	0.97	2950	Y2-250M-2	55
		35	0.86			
		42	0.78			
XBD10.0/35G-DL	3	28	1.11	2950	Y2-250M-2	55
		35	1.00			
		42	0.92			
XBD10.7/35G-DL	4-2	28	1.18	2950	Y2-280S-2	75
		35	1.07			
		42	0.99			
XBD12.0/35G-DL	4-1	28	1.33	2950	Y2-280S-2	75
		35	1.20			
		42	1.08			
XBD13.3/35G-DL	4	28	1.46	2950	Y2-280S-2	75
		35	1.33			
		42	1.21			
XBD14.2/35G-DL	5-2	28	1.55	2950	Y2-280S-2	75
		35	1.42			
		42	1.30			
XBD15.4/35G-DL	5-1	28	1.67	2950	Y2-280M-2	90
		35	1.54			
		42	1.42			
XBD16.6/35G-DL	5	28	1.84	2950	Y2-280M-2	90
		35	1.66			
		42	1.55			

表注：级数"2"表示2级泵,2只大叶轮;"2-1"表示2级泵,其中1只小叶轮.

安装图

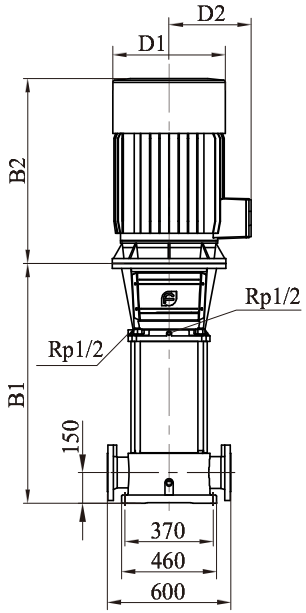

DN125/PN2.5MPa～PN4.0MPa
GB/T17241.6

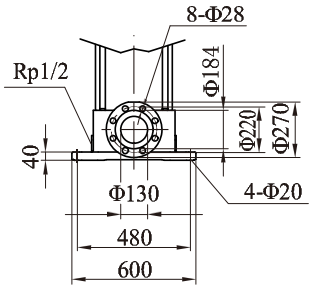

外形尺寸

型号	尺寸(mm)					重量(kg)
	B1	B2	B1+B2	D1	D2	
XBD3.3/25G-DL	666	500	1166	330	255	334
XBD4.2/25G-DL	775	550	1325	330	255	378
XBD5.4/25G-DL	775	575	1350	360	285	414
XBD6.6/25G-DL	775	650	1425	400	310	466
XBD7.6/25G-DL	884	650	1534	400	310	495
XBD8.8/25G-DL	884	650	1534	400	310	515
XBD10.0/25G-DL	884	685	1569	460	340	574
XBD11.0/25G-DL	993	685	1678	460	340	604
XBD12.2/25G-DL	1038	760	1798	540	370	708
XBD13.4/25G-DL	1038	760	1798	540	370	709
XBD14.4/25G-DL	1147	845	1992	580	410	870
XBD15.6/25G-DL	1147	845	1992	580	410	869
XBD16.8/25G-DL	1147	845	1992	580	410	871

续表

型号	尺寸(mm)					重量(kg)
	B1	B2	B1+B2	D1	D2	
XBD3.4/30G-DL	665	575	1240	380	285	385
XBD4.3/30G-DL	780	575	1355	380	285	419
XBD5.6/30G-DL	780	650	1430	420	310	470
XBD7.0/30G-DL	780	685	1465	470	340	547
XBD7.8/30G-DL	894	685	1579	470	340	579
XBD9.1/30G-DL	939	760	1699	540	370	659
XBD10.5/30G-DL	939	760	1699	540	370	685
XBD11.2/30G-DL	1054	845	1899	580	410	850
XBD12.5/30G-DL	1054	845	1899	580	410	850
XBD13.8/30G-DL	1054	845	1899	580	410	850
XBD14.8/30G-DL	1168	845	2013	580	410	881
XBD16.0/30G-DL	1168	895	2063	580	410	911
XBD17.5/30G-DL	1168	895	2063	580	410	911

型号	尺寸(mm)					重量(kg)
	B1	B2	B1+B2	D1	D2	
XBD3.3/35G-DL	665	575	1240	380	285	385
XBD4.0/35G-DL	780	575	1355	380	285	419
XBD5.3/35G-DL	780	650	1430	420	310	470
XBD6.7/35G-DL	780	685	1465	470	340	547
XBD7.3/35G-DL	894	685	1579	470	340	579
XBD8.6/35G-DL	939	760	1699	540	370	685
XBD10.0/35G-DL	939	760	1699	540	370	685
XBD10.7/35G-DL	1054	845	1899	580	410	850
XBD12.0/35G-DL	1054	845	1899	580	410	850
XBD13.3/35G-DL	1054	845	1899	580	410	850
XBD14.2/35G-DL	1168	845	2013	580	410	881
XBD15.4/35G-DL	1168	895	2063	580	410	911
XBD16.6/35G-DL	1168	895	2063	580	410	911